NEOMOUNTS BY NEWSTAR MOTORISIERTER

TECHNISCHE DATEN

ALLGEMEIN

Min. Bildschirmgröße*	42 inch
Max. Bildschirmgröße*	100 inch
Min. Gewicht	0 kg (pro Bildschirm)
Max. Gewicht	150 kg (pro Bildschirm)
Bildschirme	1
VESA-Minimum	400x200 mm
VESA-Maximum	800x600 mm

FUNKTIONALITÄT

Typ	Neigen
Höhenverstellung	50 cm (91-141 cm)
Neigung (Grad)	90°
Höhe	173 cm
Breite	104 cm
Tiefe	80 cm
Anpassungstyp	Motorisiert
Abschließbar	Nicht abschließbar

INFORMATIONEN

Farbe	Silber
Hauptmaterial	Stahl
Garantie	5 Jahre
EAN code	8717371445942

*Bitte beachten: Die angegebenen Zollgrößen sind nur ein Anhaltspunkt, kombiniert mit dem Gewicht und den VESA-Größen. Das maximale Gewicht und die VESA-Größe sind absolute Beschränkungen für die Produkte und sollten nicht überschritten werden.



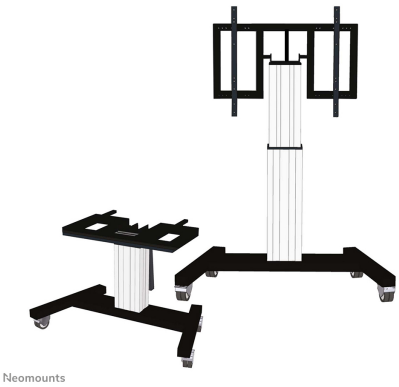

Neomounts by Newstar PLASMA-M2500TSILVER ist ein motorisierter kippbare mobiler Bodenständer für Flachbildschirme bis 100".

Schaffen Sie mit dem motorisierten Bodenstativ PLASMA-M2500TSILVER von Neomounts by Newstar eine optimale Betrachtungsposition sowohl für stehende als auch sitzende Zuhörer. Der Trolley ist eine perfekte Lösung für Klassenzimmer, Büros, Konferenzräume und öffentliche Bereiche.

Der Bodenständer verfügt über eine 90°-Neigefunktion, die es ermöglicht, den (Touch-)Bildschirm im Tischmodus zu verwenden. Der PLASMA-M2500TSILVER ist für 42-100" Bildschirme mit einem VESA-Lochraster von 400x200 bis 800x600 mm geeignet und hat eine maximale Tragfähigkeit von 150 kg. Das Kabelmanagementsystem sorgt für eine geordnete Führung der Kabel an der Rückseite der Halterung.

Der mobile Bodenständer ist automatisch neigbar (90°) und mit einer Fernbedienung über 50 cm höhenverstellbar (89-139 cm). Der Trolley verfügt über vier stabile Lenkrollen, von denen die beiden vorderen mit einer Bremse ausgestattet sind. Dank dieser hochwertigen Räder lässt sich der Trolley leicht über Türschwellen und Schwellen bewegen.

Das gesamte Montagematerial ist im Lieferumfang enthalten.

NEOMOUNTS BY NEWSTAR MOTORISIERTER

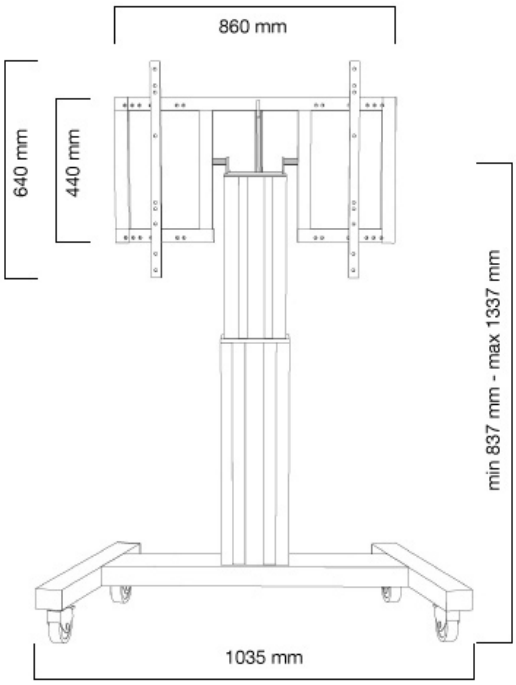

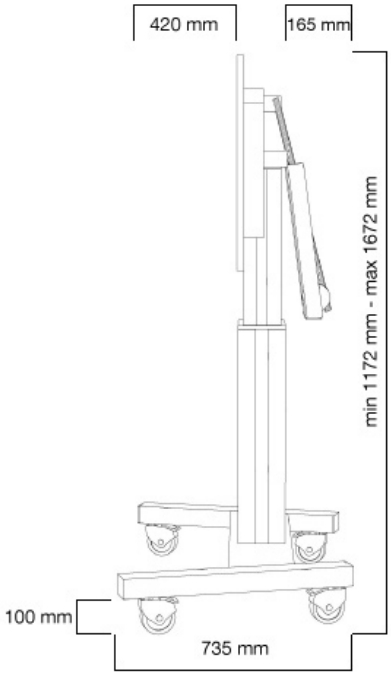

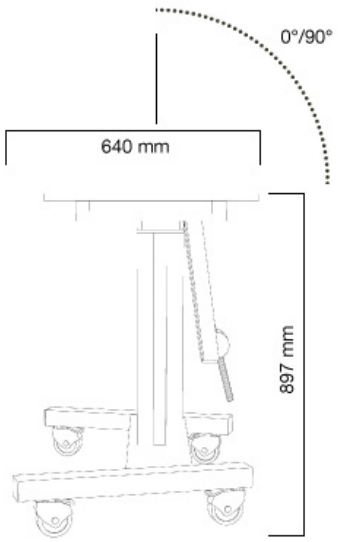

Neomounts B.V. | Wateringweg 62 | 2031 EJ Haarlem | The Netherlands | +31(0)23-5478888 | info@neomounts.com | www.neomounts.com
Chamber of Commerce 37076185 | VAT NL805154383B01 | BIC RABONL2U | IBAN NL51RABO0375403299